dimensi produk

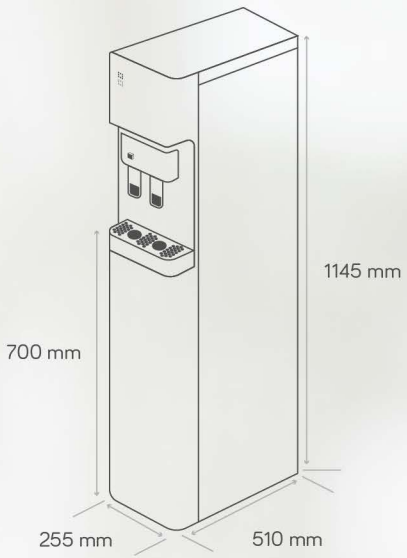

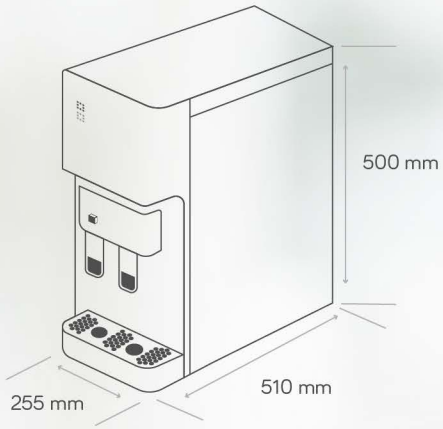

model	WDP-111-RO		
kapasitas filtrasi	75 *gpd* / 285 *liter per hari*		
tangki panas	2.5*l*	tangki dingin	5*l*
daya pemanas	500*w*	daya pendingin	75*w*
pemanas	90°*c*	pendingin	6°*c*
sumber air	air PDAM / air sumur		
tekanan min	1.5 *bar*		

model	WDP-112-UF		
kapasitas filtrasi	3 *lpm*		
tangki panas	1.5*l*	tangki dingin	5*l*
daya pemanas	500*w*	daya pendingin	75*w*
pemanas	90°*c*	pendingin	6°*c*
sumber air	air PDAM*		
tekanan min	1.0 *bar*		

**daerah PDAM tertentu diwajibkan lab test terlebih dahulu*

1L air bersih

untuk setiap produk yang anda beli,
kami akan memberikan satu liter air bersih
untuk mereka yang membutuhkan

one for one

waterplus.com | 0878 7453 9888 | waterplus.official | @waterplus.official

waterplus+

WATER PURIFIER DISPENSER

ultra-filter & RO dispenser panas-dingin

GARANSI 12BLN elektrikal

panas 90°C

dingin 6°C

waterplus.com

PRODUCT OF KOREA

International Quality Certification ISO ISO 9001:2008

CE CONFORMITÉ EUROPÉENNE

keuntungan RO & UF dispenser

manusia memiliki lebih dari 50% mineral dalam tubuh yang berfungsi sebagai metabolisme tubuh

lebih hemat uang

tidak perlu galon

air lebih panas

air lebih dingin

VIRUS
~0.1
mikron

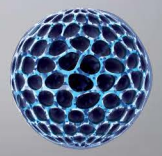

BAKTERI
~0.5
mikron

secara efektif 99.9% (WDP-111)
menyaring virus, bakteri dan kuman

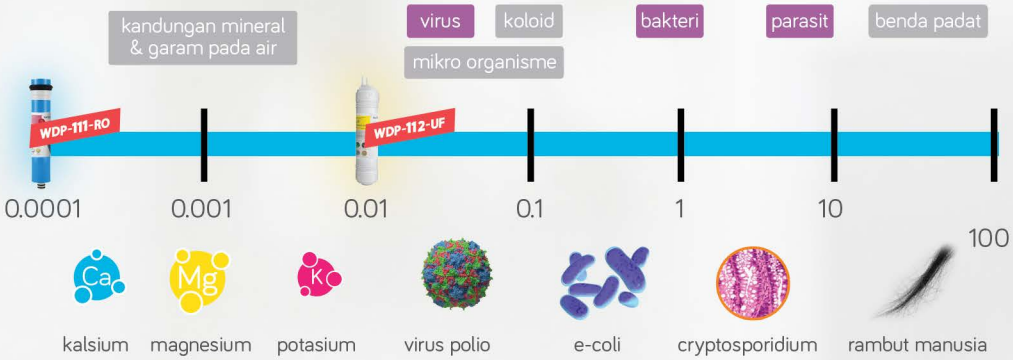

AIR LEBIH SEGAR & SEHAT

AHA cartridge

cara alami ciptakan air minum segar & sehat
rahasia hidup lama dari 14 kampung panjang umur

mineral
Ca, Mg, K, Na, Zn, Fe, dll.

alkaline
diatas 8.5

hidrogen
315 ppb

minus ORP
-350 mV

cluster kecil
52 hz

AIR PDAM & AIR SUMUR

tipe penyaringan WDP-111-RO

1. PP (polypropylene) - *3 bulan*
   menyaring partikel halus seperti pasir, tanah, lumut, debu, kotoran dan endapan pada air
2. CTO (chlorine taste & odor) - *6 bulan*
   menyaring polutan organik, klorin, rasa, warna dan bau
3. RO (reverse osmosis) - *12 bulan*
   menyaring bahan pencemar berbahaya, mikro organism seperti bakteri dan zat kimia lainnya hingga ukuran 0.0001 mikron
4. t33 coconut carbon - *12 bulan*
   meningkatkan aroma, warna, rasa dan menciptakan air lebih segar
5. alkaline hydrogen anti-oxidant *(made in korea)* - *12 bulan*
   dapat menaikan pH pada air, meminimalkan cluster & ORP air, serta menambahkan kandungan hydrogen, alkaline, sodium, calsium dan potasium pada air

AIR PDAM

tipe penyaringan WDP-112-UF

1. PP (polypropylene) - *3 bulan*
   menyaring partikel halus seperti pasir, tanah, lumut, debu, kotoran dan endapan pada air
2. CTO (chlorine taste & odor) - *6 bulan*
   menyaring polutan organik, klorin, rasa, warna dan bau
3. UF membrane *(made in korea)* - *12 bulan*
   menghilangkan partikel seperti: koloid, turbidity, suspended solid, bacteria maupun segala macam molekul yang berukuran hingga 0.01 mikron
4. alkaline hydrogen anti-oxidant *(made in korea)* - *12 bulan*
   dapat menaikan pH pada air, meminimalkan cluster & ORP air, serta menambahkan kandungan hydrogen, alkaline, sodium, calsium dan potasium pada air